DATA SHEET

COAXIAL
MODELO: 600-CX-1
POTÊNCIA: 50 WRMS
IMPEDÂNCIA: 4 OHMS

- - Faixas de frequência mais amplas
- - Centragem em Cotton
- - Carcaça estampada em aço carbono à frio não ressonante
- - Conjunto magnético de alta permeabilidade
- - Bobina de alta temperatura
- - Coaxial Hi-Pass Tweeter em domo de PEI, conjunto magnético em C-YOKE
- - Cone em PP parabólico com suspensão em borracha butílica

PARÂMETROS THIELE-SMALL	
F(s)	90 hz
Q(ts)	1.465
V(as)	7.807lt
SPL	86,16db
sd(sqm)	0,012271846
R(e)	3.665 ohms
Q(es)	2.143
Diam. Pistão	125mm
C(ms)	0.369mm/N
L(e)	0.2092mH a 10kHz
Q(ms)	4.628
BL	2.86
N(0)	0.2546%
M(ms)	8.441gr
X(max)	2mm
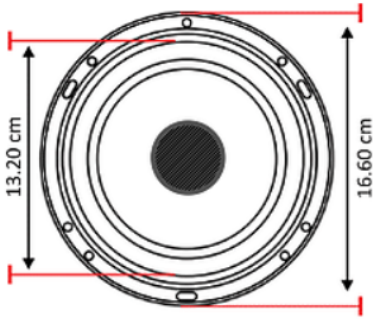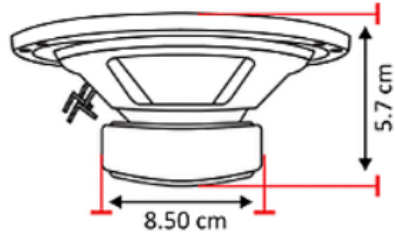
TAMANHO	TWEETER	POTÊNCIA RMS	RESP.DE FRENQUÊNCIA	FREQUÊNCIA MÍNIMA	CAPACITOR
6''	1''	50 WATTS	90 HZ - 20 KHZ	90 HZ	330 UF